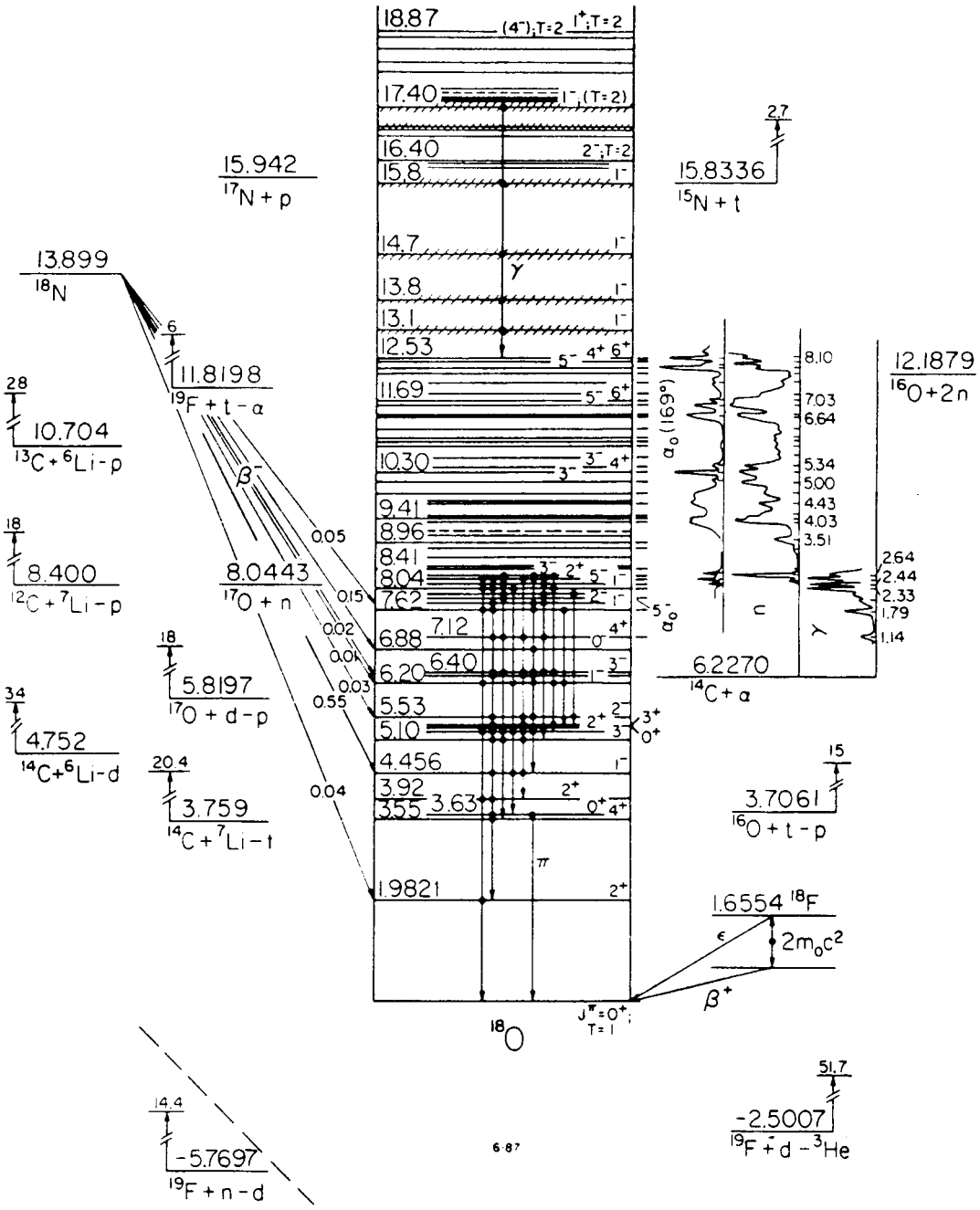
18.87
(4⁻);T=2
1⁺;T=2
17.40
1⁻;(T=2)
16.40
2⁻;T=2
15.8
1⁻
14.7
1⁻
13.8
1⁻
13.1
1⁻
12.53
5⁻ 4⁺ 6⁺
11.69
5⁻ 6⁺
10.30
3⁻ 4⁺
9.41
8.96
8.41
8.04
3⁻ 2⁺ 5⁻ 1⁻
7.62
2⁻ 1⁻
7.12
6.88
0⁻ 4⁺
6.40
6.20
1⁻ 3⁻
5.53
2⁻
5.10
2⁺ 3⁻
4.456
1⁻
3.92
2⁺
3.63
3.55
0⁺ 4⁺
1.9821
2⁺
γ
π
15.942
17N + p
13.899
18N
6
11.8198
19F + t − α
28
10.704
13C + 6Li − p
18
8.400
12C + 7Li − p
8.0443
17O + n
18
5.8197
17O + d − p
34
4.752
14C + 6Li − d
20.4
3.759
14C + 7Li − t
14.4
−5.7697
19F + n − d
β⁻
0.05
0.15
0.02
0.01
0.03
0.55
0.04
15.8336
15N + t
2.7
12.1879
16O + 2n
8.10
7.03
6.64
5.34
5.00
4.43
4.03
3.51
2.64
2.44
2.33
1.79
1.14
a₀ (169°)
a₀⁻¹
c
γ
6.2270
14C + α
15
3.7061
16O + t − p
1.6554 18F
ε
2m₀c²
β⁺
51.7
−2.5007
19F + d − 3He
J^π = 0⁺; T = 1
18O
6-87